SEZIONE LONGITUDINALE
Scala 1:250

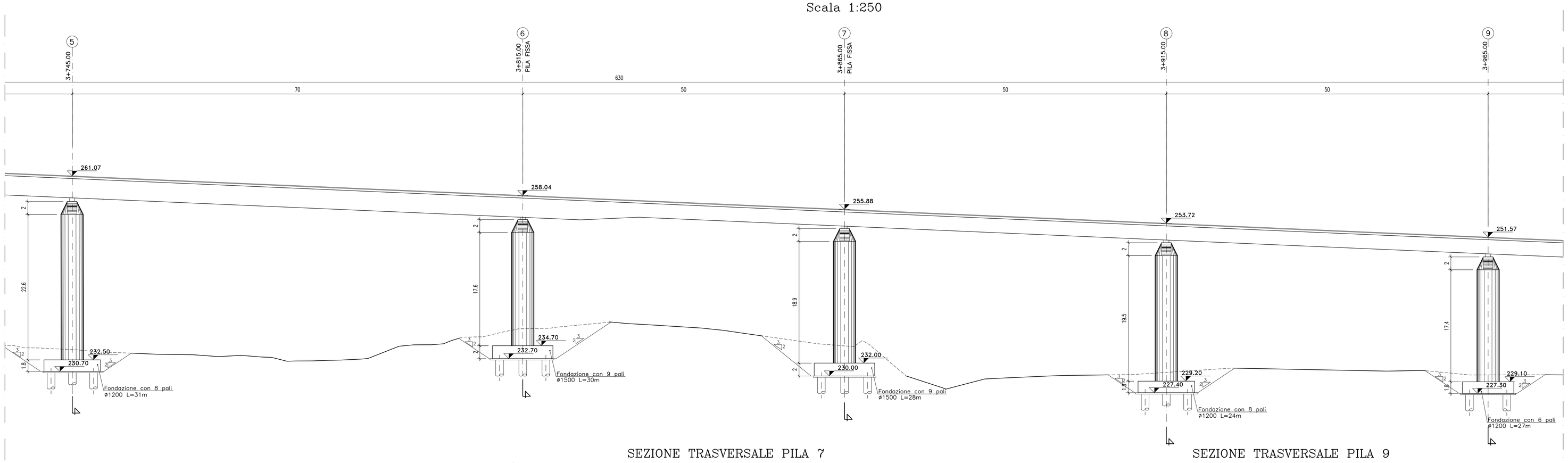

PARTICOLARE–PARATIA DI MICROPALI
Scala 1:50

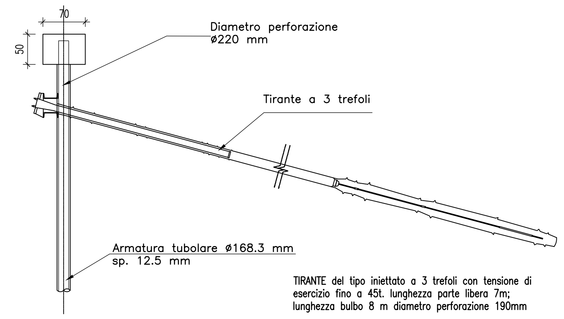

PARTICOLARE–PARATIA DI MICROPALI
Scala 1:100

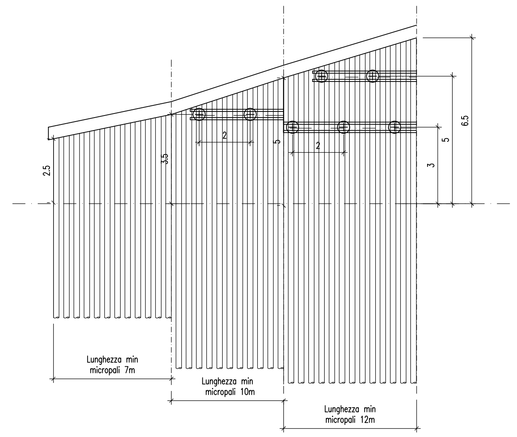

SEZIONE TRASVERSALE PILA 5
Scala 1:100

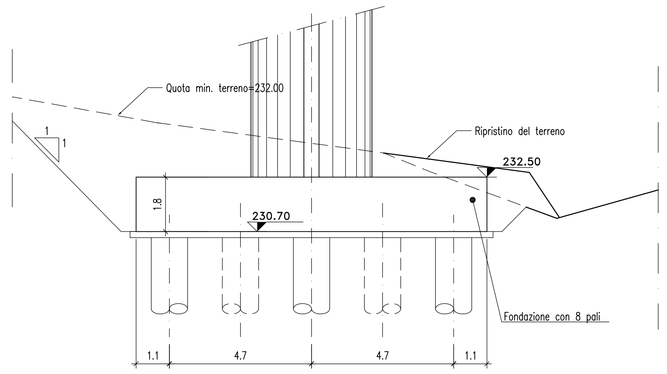

SEZIONE TRASVERSALE PILA 7
Scala 1:100

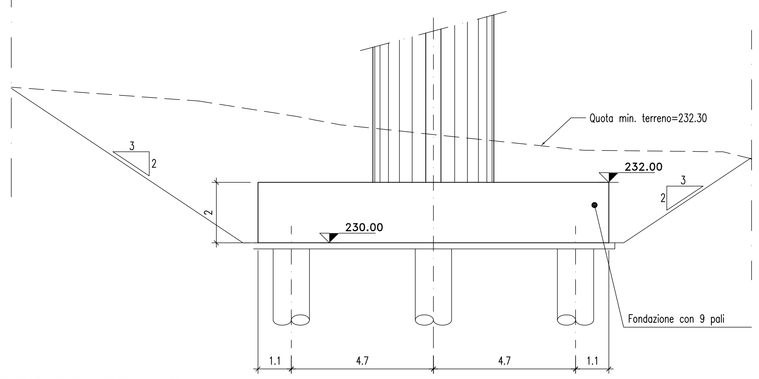

SEZIONE TRASVERSALE PILA 9
Scala 1:100

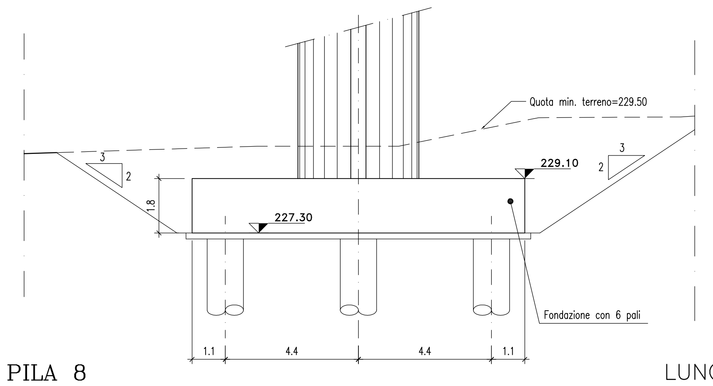

SEZIONE TRASVERSALE PILA 6
Scala 1:100

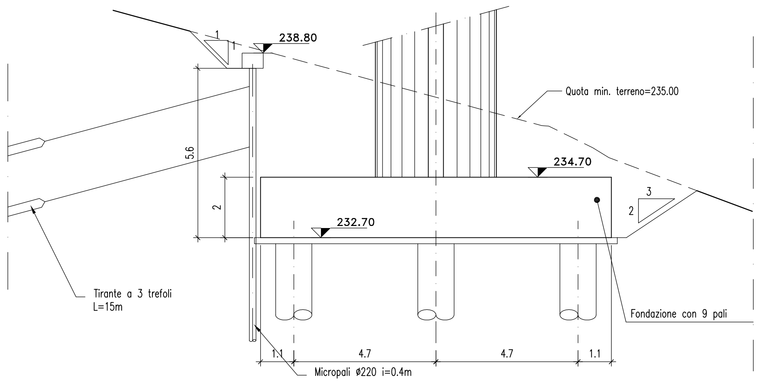

SEZIONE TRASVERSALE PILA 8
Scala 1:100

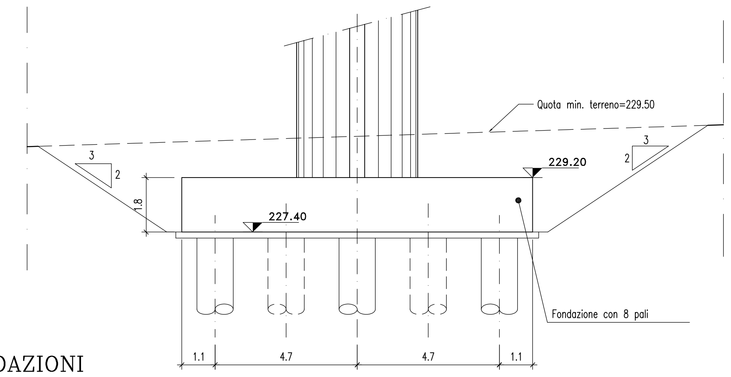

LUNGHEZZE PALI

PILA 1	25.00
PILA 2	25.00
PILA 3	26.00
PILA 4	26.00
PILA 5	31.00
PILA 6	30.00
PILA 7	28.00
PILA 8	24.00
PILA 9	27.00
PILA 10	28.00
PILA 11	27.00
PILA 12	31.00

PIANTA FONDAZIONI
Scala 1:250

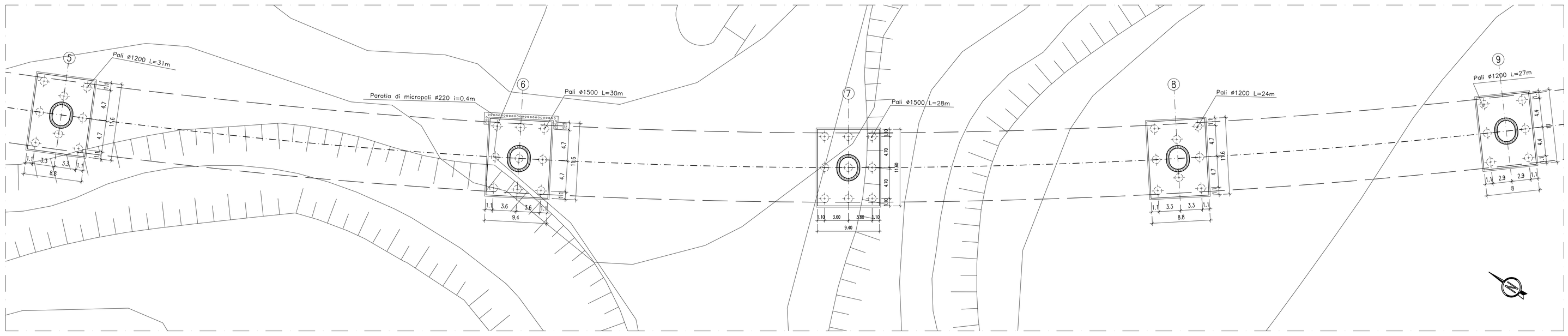

Materiali:

CALCESTRUZZI

CALCESTRUZZO PILE	Rck >=40 MPa classe minima di consistenza S4 rapporto A/C <=0.5
CALCESTRUZZO ELEVAZIONI SPALLE	Rck >=35 MPa classe minima di consistenza S4 rapporto A/C <=0.5
CALCESTRUZZO FONDAZIONI	Rck >=35 MPa classe minima di consistenza S3 rapporto A/C <=0.5
CALCESTRUZZO PALI	Rck >=25 MPa classe minima di consistenza S5 rapporto A/C <=0.5
CALCESTRUZZO MAGRONE	Rck >=15 MPa
BARRE PER ARMATURA	FeB 44k c.s.
TREFOLI PER TIRANTI DI ACCIAIO	Diam. nominale ø 0.6" con fili guenti $f_{p(0.1)k}$ > 15/0 MPa FptK > 1.765 MPa
MALTA DI INIEZIONE PER TIRANTI	Cemento pozzolanico con additivo fluidificante antiritiro (tipo flowcable o equivalente); rapporto acqua/cemento<0.5 Rck≥40MPa a 28gg; Rck≥30MPa a 7gg.

PROVINCIA DI CHIETI

PROGETTO DEFINITIVO

ADEGUAMENTO DELLE S.S. 81–84
TRATTO GUARDIAGRELE–EST
INNESTO S.S. 652 "VAL DI SANGRO"

LOTTO I

RESPONSABILE PROGETTAZIONE:
Dott. Ing. Fabrizio Besozzi
Iscritto Albo Ingegneri Provincia di Roma n° 15126

I PROGETTISTI:
Dott. Ing. Fabrizio Besozzi
Iscritto Albo Ingegneri Provincia di Roma n° 15126
Prof. Dott. Ing. Marco Petrangeli
Iscritto Albo Ingegneri Provincia di Roma n° 18744
Dott. Ing. Giovanni Zollocco
Iscritto Albo Ingegneri Provincia di Roma n° 5745

COORDINAMENTO ATTIVITA' IN LOCO:
Dott. Arch. Mariano Strizzi
Iscritto Albo Architetti Provincia di Chieti n° 97

PROGETTAZIONE: *A.T.I.*
mandataria
SILEC S.p.A.
Divisione Progettazione e Studi
SELPRO
mandanti
ERREGI
TECNOPROJECT

EM./RE.	DATA	DESCRIZIONE	REDATTO	CONTR.	APPROV.
A	OTT.'03	EMISSIONE	CICCOZZI	G.USAI	M.PETRANGELI

OPERE D'ARTE MAGGIORI
Viadotti
Viadotto Laio
Prospetto, pianta e sezioni di fondazione – Tav. 2/3

SCALA : VARIE

CODICE IDENTIFICATIVO :

FASE/LOTTO	DOC.	OPERA/DISCIPLINA	PROGR.	REV.
D 1	P Z	V I 0 5	0 0 3	A

DIR.: N. FILE D1–PZ–VI05–003.DWG